FICHE DE FENÊTRE PVC P38
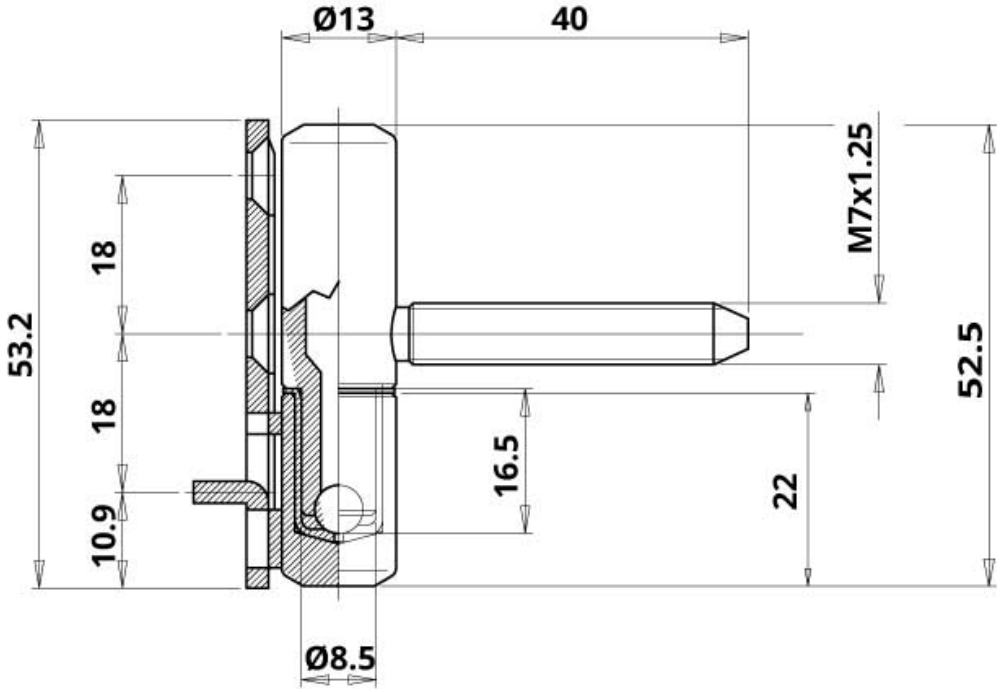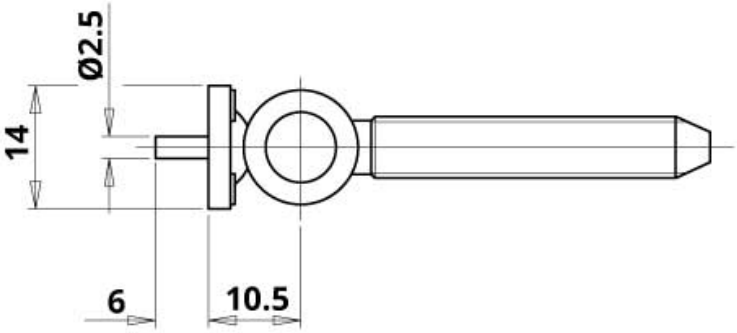
OTLAV